Dalmiglio Alberto

Sede legale: via Fabio Filzi 9
22044 Inverigo (CO)

Piva: 10861090966
Cod. Fisc: DLMLRT68H25E063R

Rilievo Misure finestre per tetto

Cliente:

Prendere misure interne imbotte muro o legno

S - Da muro a muro H – Da muro a muro

Tetto: ☐ in cemento ☐ in legno

Copertura : ☐ in tegole ☐ in lamiera

Segnalare accessori: Tapparelle, tende, aperture manuali o elettriche :

Q.tà	Mod.	Locale	S	H	Note

Per finestre Velux segnare modello- per altre marche segnare S x H
Possibilmente inviare foto interne ed esterne.

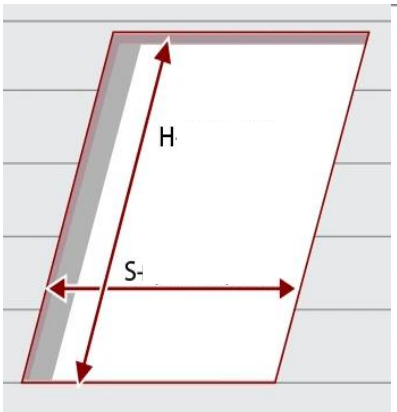

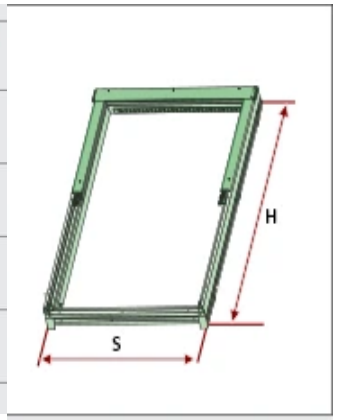

Se avete già una finestra Velux, aprite la finestra e controllate i codici su queste etichette.
Esempio : GGL M08 (modello finestra)